SZCZEGÓŁ A

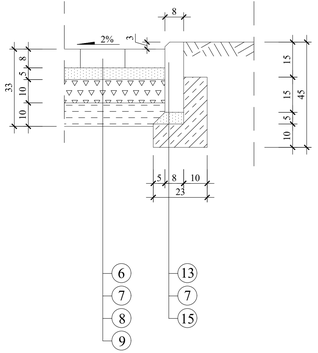

SZCZEGÓŁ B

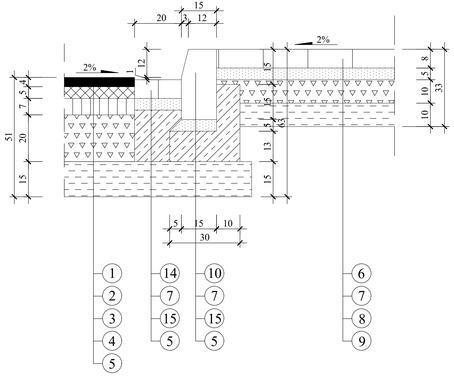

SZCZEGÓŁ C

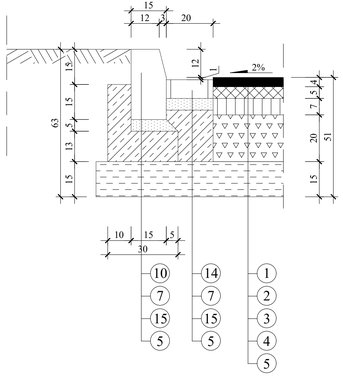

SZCZEGÓŁ D

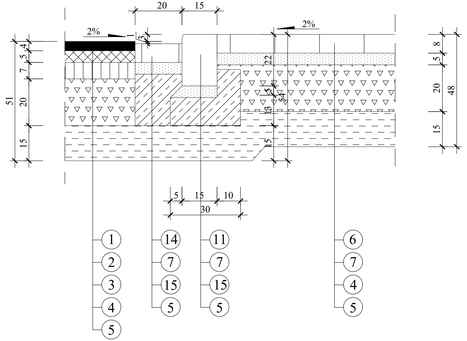

SZCZEGÓŁ E

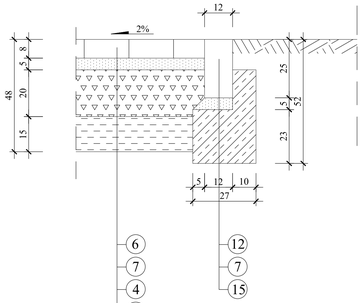

LEGENDA :

1 - warstwa ścieralna SMA 11, KR 3-4, (D50/70) gr. 4 cm
2 - warstwa wiążąca z BA, AC 16W, KR 3-4, (D35/50) gr. 5 cm
3 - podbudowa zasadnicza z BA, AC 16P, KR 3-4, (D35/50) gr. 7 cm
4 - podbudowa z kruszywa łamanego stabil. mechanicznie 0/31,5 mm gr. 20 cm
5 - warstwa odcinająca z gruntu stabil. cementem o Rm=5,0 MPa gr. 15 cm
(materiał z dowozu - wytworzony w wytwórni betonów)
6 - nawierzchnia z kostki brukowej betonowej gr. 8 cm
7 - podsypka cementowo - piaskowa o Rm=5,0 MPa gr. 5 cm
8 - podbudowa z kruszywa łamanego stabil. mechanicznie 0/31,5 mm gr. 10 cm
9 - warstwa odcinająca z gruntu stabil. cementem o Rm=2,5 MPa gr. 10 cm
(materiał z dowozu - wytworzony w wytwórni betonów) -
10 - krawężnik betonowy o wym. 15x30 cm
11 - krawężnik betonowy o wym. 15x22 cm
12 - opornik betonowy o wym. 12x25 cm
13 - obrzeże betonowe o wym. 8 x 30 cm
14 - ściek z kostki betonowej gr. 8 cm
15 - ława betonowa z betonu C 12/15

FIRMA BUDOWLANA E.Z.O.P. Zbigniew Pająk 77 - 400 Złotów, Błękwit 35 c e-mail. pajak@firma-ezop.pl, kom. +48 797 171 630					INWESTOR Gmina Złotów ul. Leśna 7 77-400 Złotów
OBIEKT: Przebudowa drogi gminnej dojazdowej do zakładów przemysłowych w miejscowości Klukowo - Trasa B.					Lokalizacja: obręb 0047 Błękwit dz. nr: 93, 96/6, 96/7 (po nowym podziale nr 96/11), 96/9 (po nowym podziale nr 96/13), 96/2 (po nowym podziale nr 96/15), 110.
RYSUNEK: Szczegóły konstrukcyjne - trasa B					Nr rysunku 5
STANOWISKO	IMIĘ I NAZWISKO		NR UPR.	DATA	PODPIS
Projektant	mgr inż. Zbigniew Pająk		do proj. bez ogr. spec. drog. WKP/0122/POOD/16	12/2020	
Opracował					
BRANŻA Dr	STADIUM PW	ROK OPR. 2020	NR UMOWY -		SKALA 1:10